NEMP100/6
Центробежный насос с магнитной муфтой

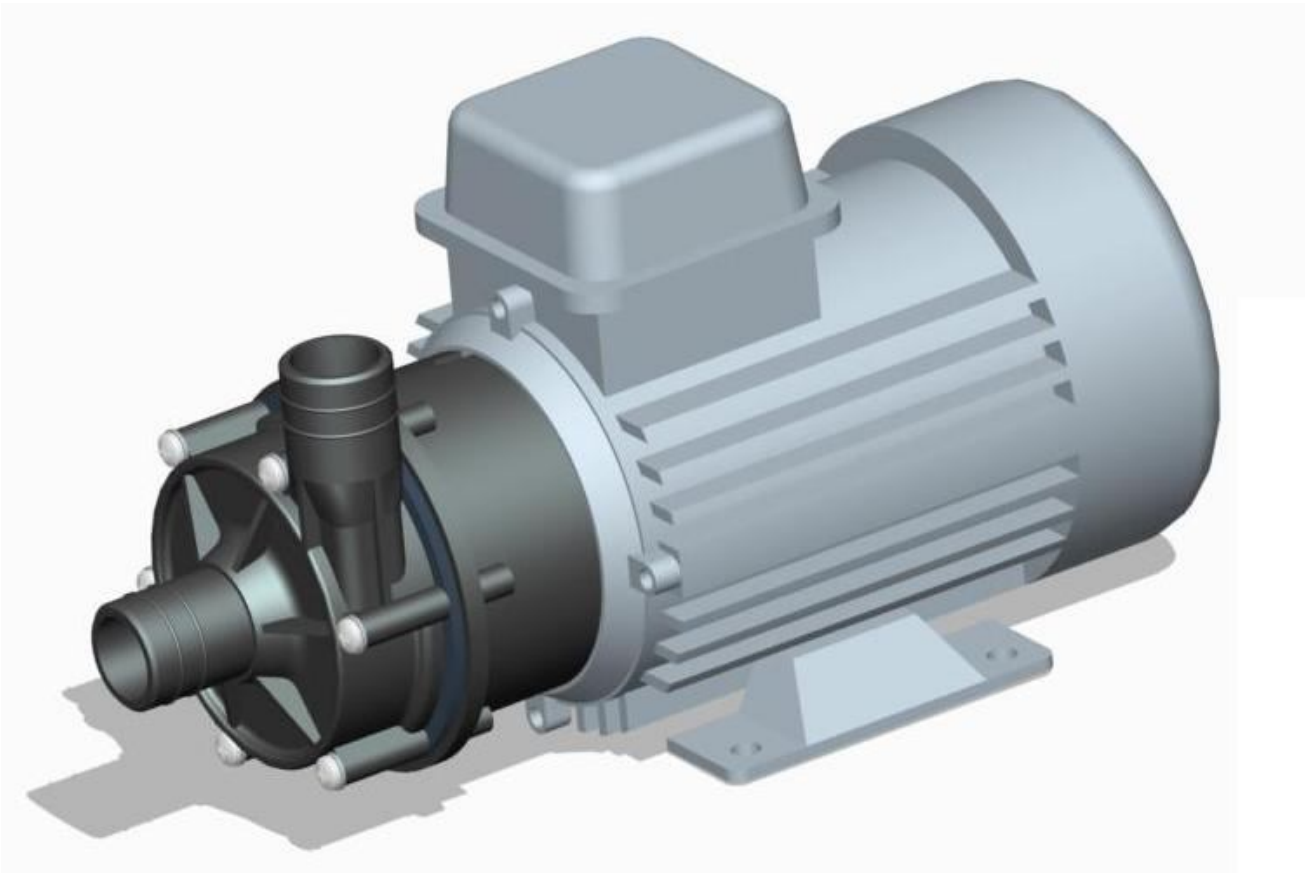

Основные Применения

Для сверхтяжелых применений требующих безопасности, герметичность, постоянный поток агрессивных химических веществ, кислот, растворителей, щелочей, стерильных и охлажденных жидкостей.

Контактирующие материалы

Стандартное уплотнительное кольцо EPDM , опионально Viton или Nitrile
PP инкапсулированный магнит
PP корпус насоса, опционально PPS
PPS корпус шпинделя
Шпиндель из Алюмооксидной керамики

Особенности

Изготовленно из химически стойкого термо-пластика - полностью не металические магнитные муфты обеспечивают энергоэффективный тепловой щит, сводя к минимуму передачу тепла к перекачиваемой жидкости

корпус мотора стандарта IP55

NEMP100/6	Порты
415V 3Ph 50Hz	Простой 26 mm
415V 3Ph 50Hz	3/4”bsp M

Engineered for life

Дистрибьютор в Республике Беларусь ЧП "Титлиспрайм"
+375(29) 2271642 info@titlisprime.com

Установка

Чертежи не в маштабе
Размеры в миллиметрах

NEMP100/6

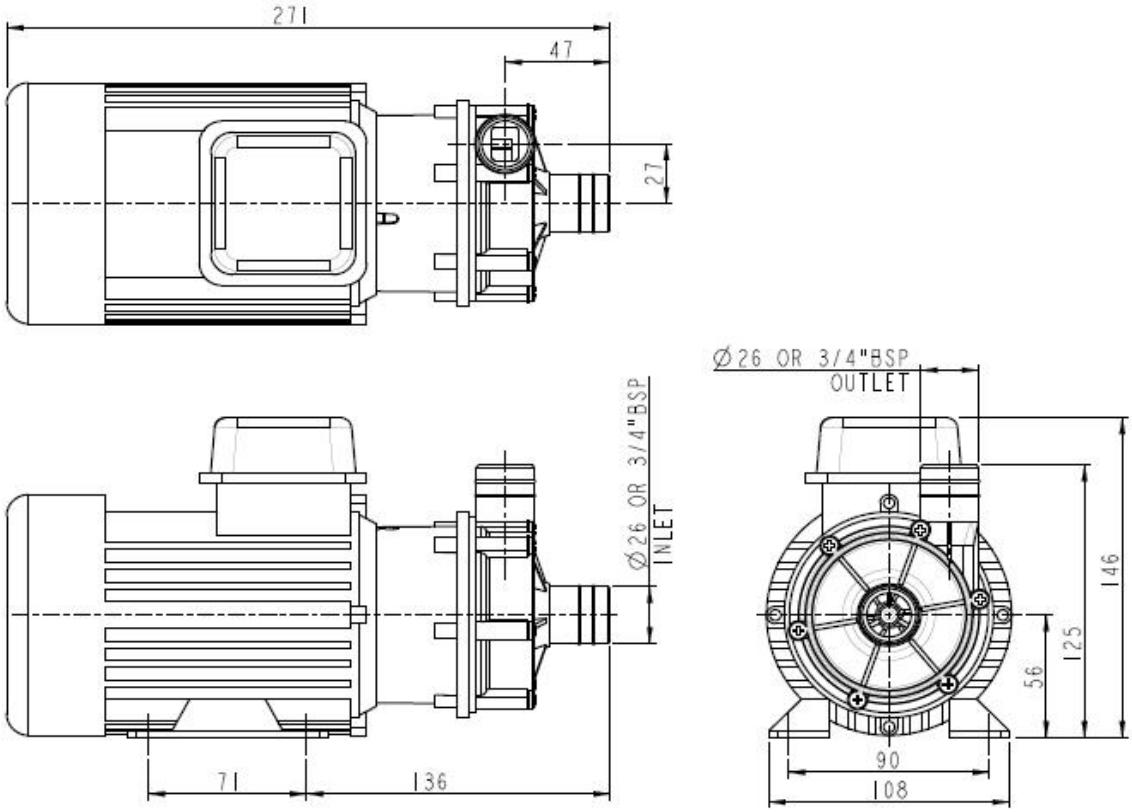

Спецификации

Модель	Общая высота (mm)	Общая длина (mm)	Общая ширина (mm)	Вес (kg)	Max дав-ие корпуса (bar)	Поток (Л/мин.)	Подьем (m)	Темп-ый диапазон (C)	*Max удельный вес	Мощность двиг-ля (Вт)
NEMP100/6	146	271	108	3.6	1.4	100	5.7	-20 to +85	1.05	90

*Предполагаемая Max вязкость 30ср. Обратитесь к Totton Pumps для более высокой вязкости или удельного веса

Производительность

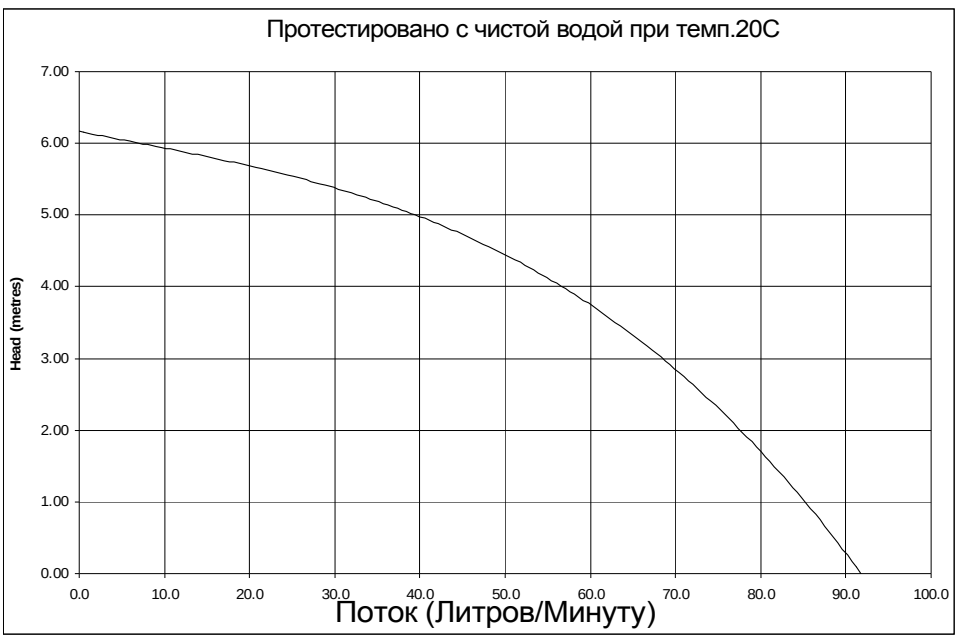

Примечание: Эти насосы с магнитной муфтой разарботаны для перекачки чистых жидкостей. Твердые примеси приведут к заклиниванию. Абразивы сокращают срок службы насоса и ведут к анулированию гарантии NEMP насосы не самовсасывающие и не предназначены для работы всухую Компания оставляет за собой право изменять технические характеристики

Дистрибьютор в Республике Беларусь ЧП "Титлиспрайм"
+375(29) 2271642 info@titlisprime.com